Спецификация наружных дверей

№ п/п	Обозначение	Наименование	Кол-во	Примечание
1	ДН-1*	Дверь витражная для проема 1400x3480(h) ДН-1: 1340x3450(h)	3	Дверь полуторная с фрамугой, остекленная, с установкой устройства СКУД, электромагнитный замок с устройством разблокировки двери, с уплотнением притвора, наличники с двух сторон, с добором, с устройством самозакрывания (дверной доводчик, производитель "Smartec") на обеих створках с координатором последовательного закрывания полотен, нажимная ручка-антипаника с внутренней стороны полотна, с порогом не более 14 мм, отбойная полоса с обеих сторон. 2-х камерный стеклопакет СПД $6_{зак}$-14Ar-И4-14Ar-И3.3.1 с мягким селективным покрытием и заполнением аргоном в профилях из алюминиевых сплавов с терморазрывом, с приведенным сопротивлением теплопередаче не менее R0>0,74(м2х°С)/Вт, класс защиты СМ4. Цвет профиля витража RAL 7024 (графитовый серый)
2	ДН-1л*	Дверь витражная для проема 1400x3480(h) ДН-1л: 1340x3450(h)	3	Дверь полуторная с фрамугой, левая, остекленная, с установкой устройства СКУД, электромагнитный замок с устройством разблокировки двери, с уплотнением притвора, наличники с двух сторон, с добором, с устройством самозакрывания (дверной доводчик, производитель "Smartec") на обеих створках с координатором последовательного закрывания полотен, нажимная ручка-антипаника с внутренней стороны полотна, с порогом не более 14 мм, отбойная полоса с обеих сторон. 2-х камерный стеклопакет СПД $6_{зак}$-14Ar-И4-14Ar-И3.3.1 с мягким селективным покрытием и заполнением аргоном в профилях из алюминиевых сплавов с терморазрывом, с приведенным сопротивлением теплопередаче не менее R0>0,74(м2х°С)/Вт, класс защиты СМ4. Цвет профиля витража RAL 7024 (графитовый серый)
3	ДН-2*	Дверь витражная для проема 1650x3480(h) ДН-2: 1590x3450(h)	5	Дверь полуторная с фрамугой, остекленная, с установкой устройства СКУД, электромагнитный замок с устройством разблокировки двери, с уплотнением притвора, наличники с двух сторон, с добором, с устройством самозакрывания (дверной доводчик, производитель "Smartec") на обеих створках с задержкой закрывания с координатором последовательного закрывания полотен, отбойная полоса с обеих сторон, нажимная ручка-антипаника с внутренней стороны полотна, с выпадающим порогом. 2-х камерный стеклопакет СПД $6_{зак}$-14Ar-И4-14Ar-И3.3.1 с мягким селективным покрытием и заполнением аргоном в профилях из алюминиевых сплавов с терморазрывом, с приведенным сопротивлением теплопередаче не менее R0>0,74(м2х°С)/Вт, класс защиты СМ4. Цвет профиля витража RAL 7024 (графитовый серый)
4	ДН-2л*	Дверь витражная для проема 1650x3480(h) ДН-2л: 1590x3450(h)	3	Дверь полуторная с фрамугой, левая, остекленная, с установкой устройства СКУД, электромагнитный замок с устройством разблокировки двери, с уплотнением притвора, наличники с двух сторон, с добором, с устройством самозакрывания (дверной доводчик, производитель "Smartec") на обеих створках с задержкой закрывания с координатором последовательного закрывания полотен, отбойная полоса с обеих сторон, нажимная ручка-антипаника с внутренней стороны полотна, с выпадающим порогом. 2-х камерный стеклопакет СПД $6_{зак}$-14Ar-И4-14Ar-И3.3.1 с мягким селективным покрытием и заполнением аргоном в профилях из алюминиевых сплавов с терморазрывом, с приведенным сопротивлением теплопередаче не менее R0>0,74(м2х°С)/Вт, класс защиты СМ4. Цвет профиля витража RAL 7024 (графитовый серый)
5	ДН-2	Дверь витражная для проема 1650x3480(h) ДН-2: 1590x3450(h)	6	Дверь полуторная с фрамугой, остекленная, с установкой устройства СКУД, электромагнитный замок с устройством разблокировки двери, утепленная, с уплотнением притвора, наличники с двух сторон, с добором, с устройством самозакрывания (дверной доводчик, производитель "Smartec") на обеих створках с задержкой закрывания с координацией последовательного закрывания полотен, нажимная ручка-антипаника с внутренней стороны полотна, с выпадающим порогом. 2-х камерный стеклопакет СПД $6_{зак}$-14Ar-И4-14Ar-И3.3.1 с мягким селективным покрытием и заполнением аргоном в профилях из алюминиевых сплавов с терморазрывом, с приведенным сопротивлением теплопередаче не менее R0>0,74(м2х°С)/Вт, класс защиты СМ4. Цвет профиля витража RAL 7024 (графитовый серый)
6	ДН-2л	Дверь витражная для проема 1650x3480(h) ДН-2л: 1590x3450(h)	1	Дверь полуторная с фрамугой, левая, остекленная, с установкой устройства СКУД, электромагнитный замок с устройством разблокировки двери, с уплотнением притвора, наличники с двух сторон, с добором, с устройством самозакрывания (дверной доводчик, производитель "Smartec") на обеих створках с координацией последовательного закрывания полотен, нажимная ручка-антипаника с внутренней стороны полотна, с порогом не более 14 мм, отбойная полоса с обеих сторон. 2-х камерный стеклопакет СПД $6_{зак}$-14Ar-И4-14Ar-И3.3.1 с мягким селективным покрытием и заполнением аргоном в профилях из алюминиевых сплавов с терморазрывом, с приведенным сопротивлением теплопередаче не менее R0>0,74(м2х°С)/Вт, класс защиты СМ4. Цвет профиля витража RAL 7024 (графитовый серый)
7	ДН-2.1л	Дверь витражная для проема 1650x3480(h) ДН-2.1л: 1590x3450(h)	1	Дверь полуторная с фрамугой, левая, остекленная, с установкой устройства СКУД электромагнитный замок с устройством разблокировки двери, утепленная, с уплотнением притвора, наличники с двух сторон, с добором, с устройством самозакрывания (дверной доводчик, производитель "Smartec") с фиксацией открытого положения, с порогом не более 14 мм, нажимная ручка, отбойная полоса с обеих сторон. 2-х камерный стеклопакет СПД $6_{зак}$-14Ar-И4-14Ar-И3.3.1 с мягким селективным покрытием и заполнением аргоном в профилях из алюминиевых сплавов с терморазрывом, с приведенным сопротивлением теплопередаче не менее R0>0,74(м2х°С)/Вт, класс защиты СМ4. Цвет профиля витража RAL 7024 (графитовый серый)
8	ДН-3	Дверь стальная для проема 1100x2100(h) ДН-3: 1040x2070(h)	1	Дверь однопольная, стальная, глухая, утепленная, с уплотнением в притворах, EI60 в противопожарном исполнении, с порогом, с датчиком открывания двери, наличники с двух сторон, с добором, с устройством самозакрывания (дверной доводчик, производитель "Smartec"), сувальдный замок, ключ-открывание с двух сторон, нажимная ручка. Цвет - RAL 7024 (графитовый серый) Выход на кровлю
9	ДН-3л	Дверь стальная для проема 1100x2100(h) ДН-3: 1040x2070(h)	1	Дверь однопольная, левая, стальная, глухая, утепленная, с уплотнением в притворах, EI60 в противопожарном исполнении, с порогом, с датчиком открывания двери, наличники с двух сторон, с добором, с устройством самозакрывания (дверной доводчик, производитель "Smartec"), сувальдный замок, ключ-открывание с двух сторон, нажимная ручка. Цвет - RAL 7024 (графитовый серый) Выход на кровлю
10	ДНс-3л	Дверь стальная для проема 1100x2100(h) ДН-3: 1040x2070(h)	1	Дверь однопольная, левая, стальная, глухая, с установкой устройства СКУД электромагнитный замок с устройством разблокировки двери, утепленная, с уплотнением в притворах, EI60 в противопожарном исполнении, с порогом не более 14мм, наличники с двух сторон, с добором, с устройством самозакрывания (дверной доводчик, производитель "Smartec") с задержкой закрывания, нажимная ручка-антипаника с наружной стороны полотна. Цвет - RAL 7024 (графитовый серый) Выход на кровлю к обсерватории
	ВСЕГО:		25	

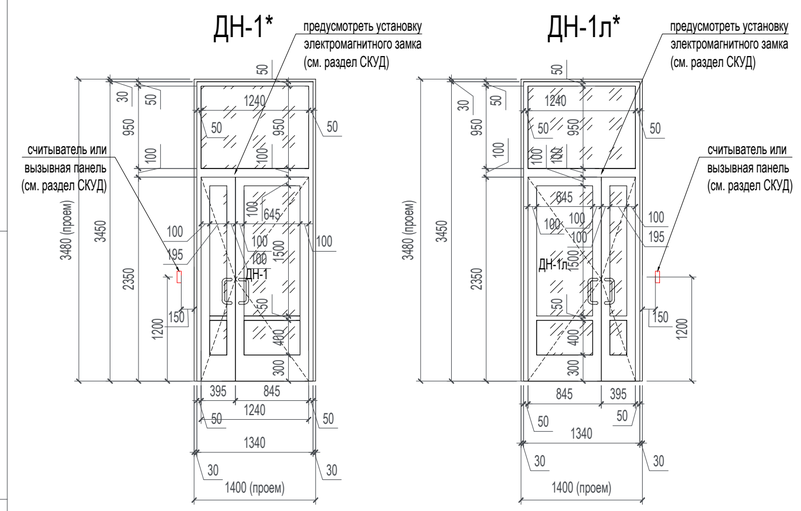

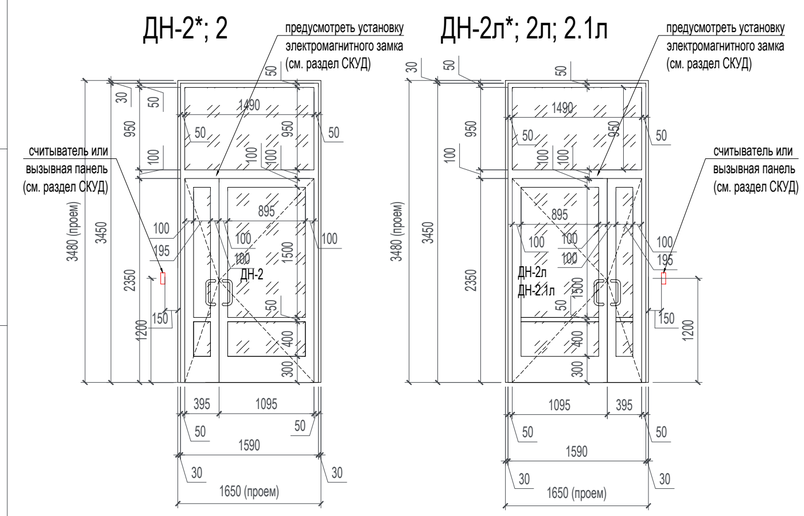

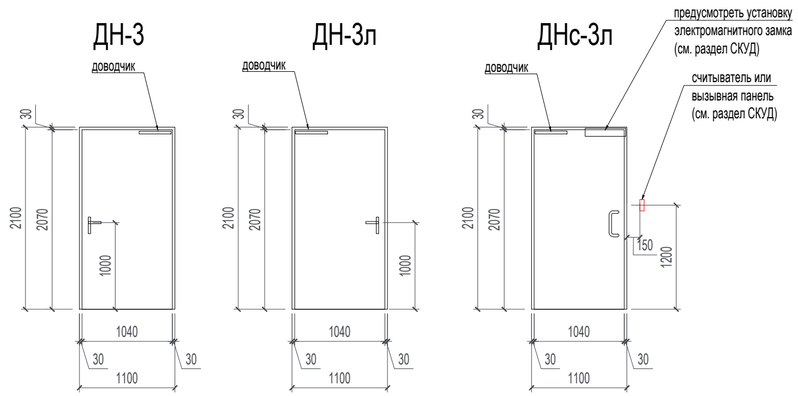

1. В проекте предусмотрены зазоры: справа и слева 30мм, сверху - 30мм.
2. Перед заказом дверей размеры проемов должны быть уточнены по исполнительной съемке.
3. Установка электромагнитных замков, считывателей СКУД, вызывных панелей и кнопок вызова для МГН осуществляется в соответствии с комплектом 014820000542000044 3-P-01-СОТС.СКУД "Детский технопарк. Система охранно-тревожной сигнализации. Система контроля и управления доступом. Система охраны входов"
4. Для дверей ДН-1*, ДН-1л* размер основной створки при открывании в свету должен быть не менее 800мм.
5. Для дверей ДН-2, ДН-2*, ДН-2л, ДН-2.1л, ДН-2.1л* размер основной створки при открывании в свету должен быть не менее 900мм.
6. Формулы стеклопакетов указаны в примечаниях спецификации, возможно применение светопрозрачной конструкции с аналогичными или лучшими теплозащитными характеристиками.
7. Профили алюминиевые Alutech W72 или аналог. Толщина профилей обвязки (рам) - не менее 75 мм (уточняется расчетом). После разработки конструкцию витража необходимо согласовать с архитектором.
8. На остекленных дверях, вместо защитных решеток, предусматривается стекло класса не менее СМ4, согласно п. 7.1.8 СП1.13130.2020.
9. Светопрозрачные и стеклянные ограждения должны быть выполнены из безопасного остекления, не разрушающегося при растрескивании, в соответствии с п.7.1.10 СП 251.1325800.2016
10. Класс защиты стекла не ниже СМ4 по ГОСТ 30826-2020

0,000 = 187,15

Изм.	Кол.уч	Лист	№док.	Подпись	Дата
1	-	Зам.	569-22		19.07.22
Разраб.		Смирнова			29.10.21
Проверил		Барышева			29.10.21
ГАП		Бочков			29.10.21
Норм.контр.		Бочков			29.10.21

014820000542000044 3-P-01-АР2.6

Проектирование и строительство учебного корпуса начальной школы на 425 мест, детского технопарка и кампуса для проживания на 200 мест на территории автономной некоммерческой общеобразовательной организации "Физтех-лицей" им. П.Л. Капицы в г. Долгопрудный

Детский технопарк

Стадия	Лист	Листов
Р	2	

Спецификация наружных дверей. Эскизы наружных дверей.

АО "МСУ-1"

Согласовано:

Взам. инв. №

Подпись и дата

Инв. № подл

A2 (594x420)

Спецификация окон

№ п/п	Обозначение	Наименование	Кол-во	Примечание
1	ОК-1	Окно для проема 1500x2380 (h) ОК-1: 1440x2320	32	2-х камерный стеклопакет СПД $6_{зак}$-14Ar-И4-14Ar-И3.3.1 в профилях из алюминиевых сплавов с терморазрывом, с приведенным сопротивлением теплопередаче не менее R0>0,62(м2х°С)/Вт, с замком безопасности, цвет профиля RAL 7024
2	ОК-1.1	Окно для проема 1500x2380 (h) ОК-1.1: 1440x2320	18	2-х камерный стеклопакет СПД $6_{зак}$-14Ar-И4-14Ar-И3.3.1 в профилях из алюминиевых сплавов с терморазрывом, с приведенным сопротивлением теплопередаче не менее R0>0,62(м2х°С)/Вт, с замком безопасности, цвет профиля RAL 7024
3	ОК-1*	Окно для проема 1500x2380 (h) ОК-1*: 1440x2320	2	EIW 30: глухое; 2-х камерный стеклопакет, формула стеклопакета уточняется производителем в соответствие с пределом огнестойкости конструкции, в профилях из алюминиевых сплавов с терморазрывом, с приведенным сопротивлением теплопередаче не менее R0>0,62(м2х°С)/Вт, цвет профиля RAL 7024
4	ОК-2	Окно для проема 1500x2780 (h) ОК-2: 1440x2720	135	2-х камерный стеклопакет СПД $6_{зак}$-14Ar-И4-14Ar-И3.3.1 в профилях из алюминиевых сплавов с терморазрывом, с приведенным сопротивлением теплопередаче не менее R0>0,62(м2х°С)/Вт, с замком безопасности, цвет профиля RAL 7024 ОК-2к - 96 шт. с шумозащитным вентиляционным клапаном (не менее 26дБА)
5	ОК-2.1	Окно для проема 1500x2780 (h) ОК-2.1: 1440x2720	116	2-х камерный стеклопакет СПД $6_{зак}$-14Ar-И4-14Ar-И3.3.1 в профилях из алюминиевых сплавов с терморазрывом, с приведенным сопротивлением теплопередаче не менее R0>0,62(м2х°С)/Вт, с замком безопасности, цвет профиля RAL 7024 ОК-2.1к - 82 шт. с шумозащитным вентиляционным клапаном (не менее 26дБА)
6	ОК-2.2	Окно для проема 1500x2780 (h) ОК-2.2: 1440x2720	3	2-х камерный стеклопакет СПД $6_{зак}$-14Ar-И4-14Ar-И3.3.1 в профилях из алюминиевых сплавов с терморазрывом, с приведенным сопротивлением теплопередаче не менее R0>0,62(м2х°С)/Вт, с шумозащитным вентиляционным клапаном (не менее 26дБА) - 2 шт., с замком безопасности, цвет профиля RAL 7024, **с автоматически открывающимися фрамугами для компенсации дымоудаления.**
7	ОК-2.3	Окно для проема 1500x2780 (h) ОК-2.3: 1440x2720	7	2-х камерный стеклопакет СПД $6_{зак}$-14Ar-И4-14Ar-И3.3.1 в профилях из алюминиевых сплавов с терморазрывом, с приведенным сопротивлением теплопередаче не менее R0>0,62(м2х°С)/Вт, с замком безопасности, цвет профиля RAL 7024, **с автоматически открывающимися фрамугами для компенсации дымоудаления.** ОК-2.3к - 4 шт. с шумозащитным вентиляционным клапаном (не менее 26дБА)
8	ОК-2*	Окно для проема 1500x2780 (h) ОК-2*: 1440x2720	8	EIW 60: глухое; 2-х камерный стеклопакет, формула стеклопакета уточняется производителем в соответствие с пределом огнестойкости конструкции, в профилях из алюминиевых сплавов с терморазрывом, с приведенным сопротивлением теплопередаче не менее R0>0,62(м2х°С)/Вт, цвет профиля RAL 7024
9	ОК-2**	Окно для проема 1500x2780 (h) ОК-2**: 1440x2720	2	EIW 30: глухое; 2-х камерный стеклопакет, формула стеклопакета уточняется производителем в соответствие с пределом огнестойкости конструкции, в профилях из алюминиевых сплавов с терморазрывом, с приведенным сопротивлением теплопередаче не менее R0>0,62(м2х°С)/Вт, цвет профиля RAL 7024
10	ОК-3*	Окно для проема 1650x2780 (h) ОК-3*: 1590x2720	9	глухое; 2-х камерный стеклопакет СПД $6_{зак}$-14Ar-И4-14Ar-И3.3.1 в профилях из алюминиевых сплавов с терморазрывом, с приведенным сопротивлением теплопередаче не менее R0>0,62(м2х°С)/Вт, цвет профиля RAL 7024
11	ОК-3.1*	Окно для проема 1650x2780 (h) ОК-3.1*: 1590x2720	9	глухое; 2-х камерный стеклопакет СПД $6_{зак}$-14Ar-И4-14Ar-И3.3.1 в профилях из алюминиевых сплавов с терморазрывом, с приведенным сопротивлением теплопередаче не менее R0>0,62(м2х°С)/Вт, цвет профиля RAL 7024
12	ОК-3.2	Окно для проема 1650x2780 (h) ОК-3.2: 1590x2720	3	2-х камерный стеклопакет СПД $6_{зак}$-14Ar-И4-14Ar-И3.3.1 в профилях из алюминиевых сплавов с терморазрывом, с приведенным сопротивлением теплопередаче не менее R0>0,62(м2х°С)/Вт, с замком безопасности, цвет профиля RAL 7024
13	ОК-3.3	Окно для проема 1650x2780 (h) ОК-3.3: 1590x2720	10	2-х камерный стеклопакет СПД $6_{зак}$-14Ar-И4-14Ar-И3.3.1 в профилях из алюминиевых сплавов с терморазрывом, с приведенным сопротивлением теплопередаче не менее R0>0,62(м2х°С)/Вт, с замком безопасности, цвет профиля RAL 7024 ОК-3.3к - 4 шт. с шумозащитным вентиляционным клапаном (не менее 26дБА)
	ВСЕГО:		354	
	Отлив оконный		567,0 п.м.	Оцинкованная сталь с полимерным покрытием 0,7мм, ширина 300мм, RAL 7024

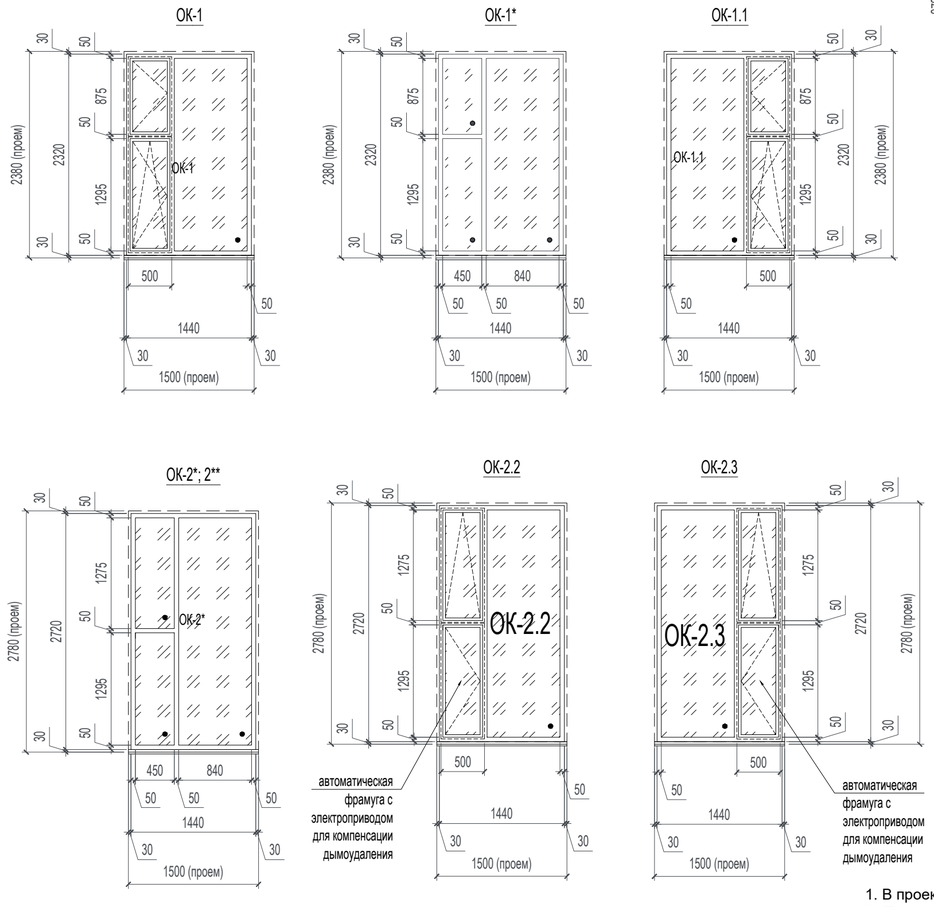

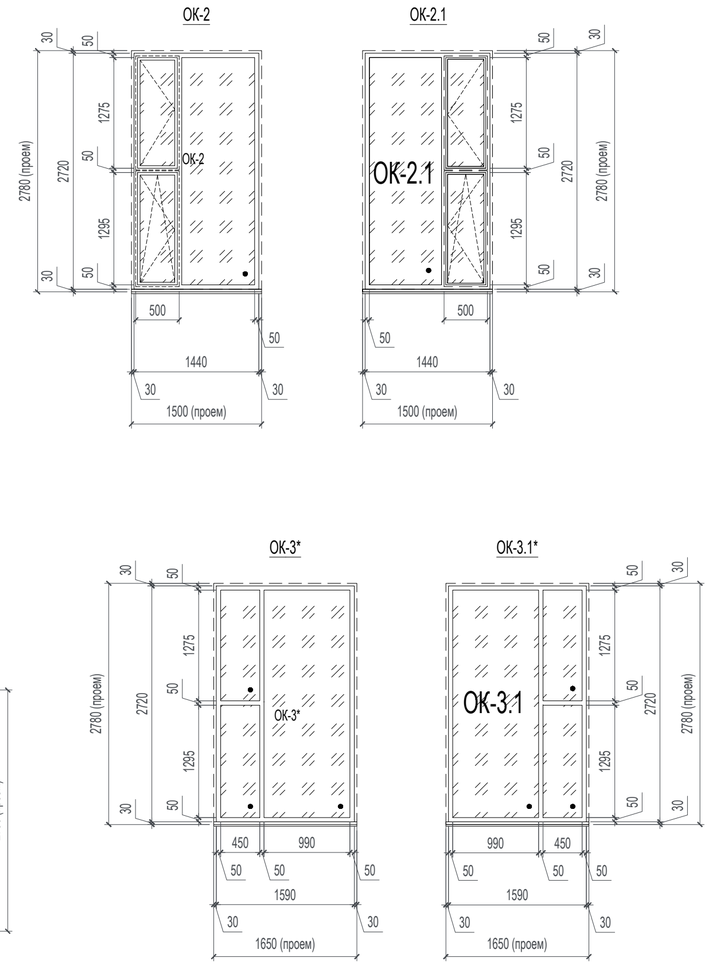

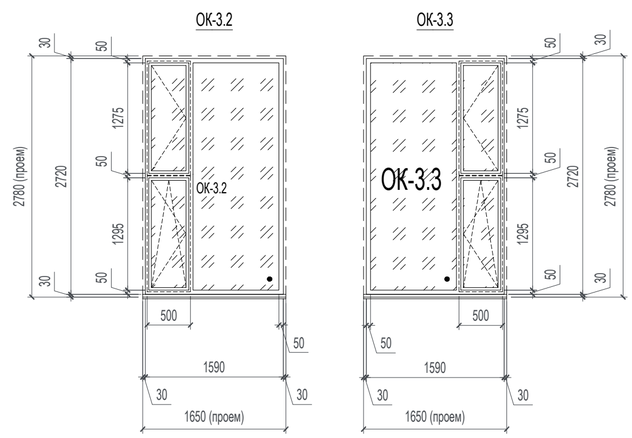

1. В проекте предусмотрены зазоры: справа и слева 30мм, снизу - 30мм, сверху - 30мм.
2. Перед заказом окон размеры проемов должны быть уточнены по исполнительной съемке
3. Привод для автоматического открывания фрамуги для компенсации дымоудаления см. 0148200005420000443-Р-01-АК «Автоматизация комплексная. Детский технопарк».
4. Формулы стеклопакетов указаны в примечаниях спецификации, возможно применение светопрозрачной конструкции с аналогичными или лучшими теплозащитными характеристиками.
5. Коэффициент светопропускания для глухих (неоткрывающихся) частей витража - 0,62, для открывающихся створок - 0,47 (уточняется расчетом).
6. Толщина профилей обвязки (рам) - не менее 75 мм (уточняется расчетом). После разработки конструкцию витража необходимо согласовать с архитектором.
7. Светопрозрачные и стеклянные ограждения должны быть выполнены из безопасного при эксплуатации остекления, не разрушающегося при растрескивании, в соответствии с п.7.1.10 СП 251.1325800.2016
8. Открывающиеся створки окон должны быть оборудованы замками безопасности в соответствии с п.7.1.10 СП 251.1325800.2016.
9. Спецификацию подоконных досок см. АИ1.1
10. Требуемая звукоизоляция окон, имеющих приточный вентиляционный элемент в режиме проветривания через открытый клапан должна быть не ниже 26 дБА. Клапаны устанавливаются на окна фасадов выходящих на Лихачевский проспект и ул. Летная. в помещениях с постоянным пребыванием людей (более 2 часов). Клапан устанавить на нижнюю открывающуюся створку.

0,000 = 187,15

Условные обозначения:

- глухое остекление без открывания
- поворотное открывание внутрь помещения
- откидное открывание внутрь помещения

Согласовано:

Взам. инв. №

Подпись и дата

Инв. № подл

Изм.	Кол.уч	Лист	№док.	Подпись	Дата
2	-	Зам.	689-22		15.08.22
1	-	Зам.	569-22		13.07.22
Разраб.		Смирнова			29.10.21
Проверил		Барышева			29.10.21
ГАП		Бочков			29.10.21
Норм.контр.		Бочков			29.10.21

0148200005420000443-Р-01-АР2.6

Проектирование и строительство учебного корпуса начальной школы на 425 мест, детского технопарка и кампуса для проживания на 200 мест на территории автономной некоммерческой общеобразовательной организации "Физтех-лицей" им. П.Л. Капицы в г. Долгопрудный

Детский технопарк

Стадия	Лист	Листов
Р	3	

Спецификация окон. Эскизы окон.

АО "МСУ-1"

А2 (594x420)

№ п/п	Обозначение	Размер, мм	Кол-во	Примечание
1	ВН-1	39310x3610	1	2-х камерный стеклопакет СПД $6_{зак}$-14Ar-И4-14Ar-И3.3.1 в профилях из алюминиевых сплавов с терморазрывом, с приведенным сопротивлением теплопередаче не менее R0>0,65(м^{2}x°C)/Вт, дверь двупольная в системе витража, с установкой устройства СКУД, электромагнитный замок, с устройством разблокировки дверей, с уплотнением притвора, с устройством самозакрывания (дверной доводчик, производитель "Smartec") на обеих створках с задержкой закрывания с координацией последовательного закрывания полотен, 2-х камерный стеклопакет СПД $6_{зак}$-14Ar-И4-14Ar-И3.3.1 с мягким селективным покрытием и заполнением аргоном в профилях из алюминиевых сплавов с терморазрывом, с приведенным сопротивлением теплопередаче не менее R0>0,74(м2x°C)/Вт, нажимная ручка-антипаника с внутренней стороны полотна, безопасное остекление класса СМ4 по ГОСТ 30826. цвет профиля витража RAL 7024
2	ВН-2.1	3375x5924	1	EIW60, 2-х камерный стеклопакет в профилях из алюминиевых сплавов с терморазрывом, с приведенным сопротивлением теплопередаче не менее R0>0,65(м^{2}x°C)/Вт, дверь однопольная в системе витража, с установкой устройства СКУД, электромагнитный замок, с уплотнением притвора, с устройством самозакрывания (дверной доводчик производитель "Smartec") 2-х камерный стеклопакет с мягким селективным покрытием и заполнением аргоном в профилях из алюминиевых сплавов с терморазрывом, с приведенным сопротивлением теплопередаче не менее R0>0,74(м2x°C)/Вт, цвет профиля витража RAL 7024
3	ВН-2.2	2780x5924	1	EIW60, 2-х камерный стеклопакет в профилях из алюминиевых сплавов с терморазрывом, с приведенным сопротивлением теплопередаче не менее R0>0,65(м^{2}x°C)/Вт, цвет профиля витража RAL 7024
4	ВН-2.3	3375x5924	1	EIW60, 2-х камерный стеклопакет в профилях из алюминиевых сплавов с терморазрывом, с приведенным сопротивлением теплопередаче не менее R0>0,65(м^{2}x°C)/Вт, цвет профиля витража RAL 7024

№ п/п	Обозначение	Размер, мм	Кол-во	Примечание
7	ВН-4	44950x7810	1	2-х камерный стеклопакет СПД $10_{зак}$-14Ar-И4-14Ar-И3.3.1 в профилях из алюминиевых сплавов с терморазрывом, с приведенным сопротивлением теплопередаче не менее R0>0,65(м^{2}x°C)/Вт, дверь двупольная в системе витража, с установкой устройства СКУД, электромагнитный замок, с уплотнением притвора, с устройством самозакрывания (дверной доводчик производитель "Smartec") на обеих створках с задержкой закрывания и координатором последовательного закрывания полотен, 2-х камерный стеклопакет СПД $10_{зак}$-14Ar-И4-14Ar-И3.3.1 с мягким селективным покрытием и заполнением аргоном в профилях из алюминиевых сплавов с терморазрывом, с приведенным сопротивлением теплопередаче не менее R0>0,74(м2x°C)/Вт, безопасное остекление класса СМ4 по ГОСТ 30826-2014, нажимная ручка-антипаника с внутренней стороны полотна, цвет профиля витража RAL 7024
	Отлив оконный		106,0 п.м.	Оцинкованная сталь с полимерным покрытием 0,7мм, ширина 300мм, RAL 7024

1. В проекте предусмотрены зазоры: справа и слева 30мм, снизу - 30мм, сверху - 30мм.
2. Перед заказом витражей размеры проемов должны быть уточнены по исполнительной съемке
3. Привод для автоматического открывания фрамуги для компенсации дымоудаления см. 0148200005420000443-Р-01-АК «Автоматизация комплексная. Детский технопарк».
4. Установка электромагнитных замков, считывателей СКУД, вызывных панелей и кнопок вызова для МГН выполняется в соответствии с комплектом 0148200005420000443-Р-01-СОТС.СКУД "Детский технопарк. Система охранно-тревожной сигнализации. Система контроля и управления доступом. Система охраны входов"
5. Профили алюминиевые фирмы производителя Alutech или аналог.
Противопожарные витражи: профиль алюминиевый системы "F50" ООО"Виднал профиль" или аналог, стеклопакет противопожарный: 6зак.-16-4И-14-3/3 Pyrobelite.
Возможно применение светопрозрачной конструкции с аналогичными или лучшими теплозащитными характеристиками, согласно документации фирмы-производителя.
6. Коэффициент светопропускания для глухих (неоткрывающихся) частей витража - 0,62, для открывающихся створок - 0,47 (уточняется расчетом).
7. После разработки конструкцию витража необходимо согласовать с архитектором.
8. На остекленных дверях, вместо защитных решеток, предусматривается стекло класса не менее СМ4, согласно п. 7.1.8 СП1.13130.2020.
9. Светопрозрачные и стеклянные ограждения должны быть выполнены из безопасного остекления, не разрушающегося при растрескивании, в соответствии с п.7.1.10 СП 251.1325800.2016
10. Эскизы витражей ВН-1, ВН-4 см. л.6
11. Эскизы витражей ВН-2.1, ВН-2.2, ВН-2.3 см. л.5
12. Спецификацию подоконных досок см. АИ-1.1
13. ДАННОЕ ИЗМЕНЕНИЕ ВЫДАНО БЕЗ ВИТРАЖЕЙ ВН-3, ВН-3.1, ВН-5, ВН-6, ВН-6.1, ВН-7, ВН-7.1, ВН-8, ВН-8.1, ВН-9, ВН-9.1, ВН-10, ВН-10.1.
ИНФОРМАЦИЯ ПО НИМ БУДЕТ ВЫДАНА ДОПОЛНИТЕЛЬНО.

0,000 = 187,15

Согласовано:

Взам. инв. №

Подпись и дата

Инв. № подл

Изм.	Кол.уч	Лист	№док.	Подпись	Дата
1	-	Зам.	569-22		19.07.22
Разраб.		Смирнова			29.10.21
Проверил		Барышева			29.10.21
ГАП		Бочков			29.10.21
Норм.контр.		Бочков			29.10.21

0148200005420000443-Р-01-АР2.6

Проектирование и строительство учебного корпуса начальной школы на 425 мест, детского технопарка и кампуса для проживания на 200 мест на территории автономной некоммерческой общеобразовательной организации "Физтех-лицей" им. П.Л. Капицы в г. Долгопрудный

Детский технопарк

Стадия	Лист	Листов
Р	4	

Спецификация наружных витражей.

АО "МСУ-1"

А2 удлинн. (841x420)